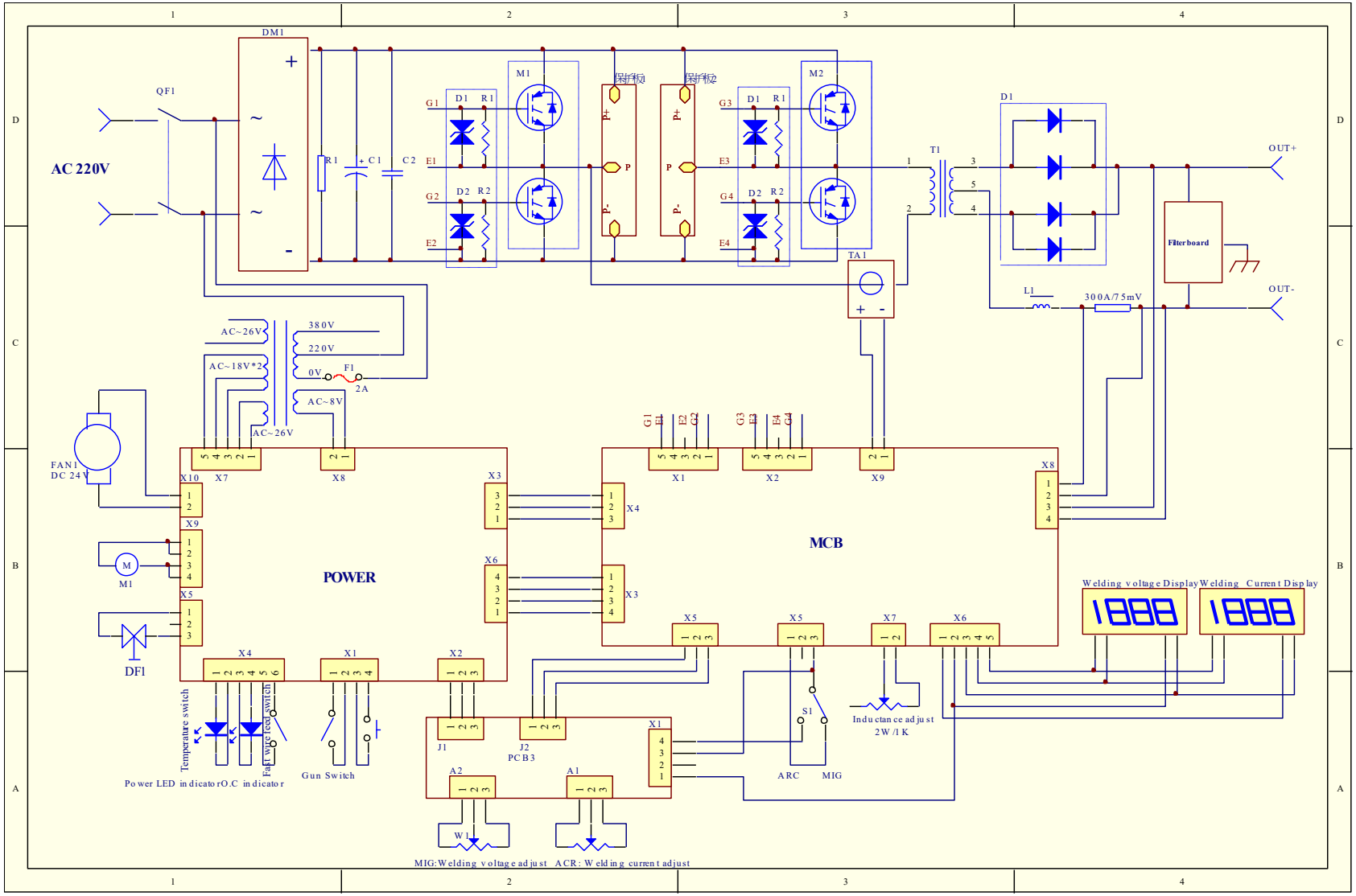DIAGRAMA ELÉTRICO - RAVEN 250